BFG

BANCADAS DE MONTAGEM

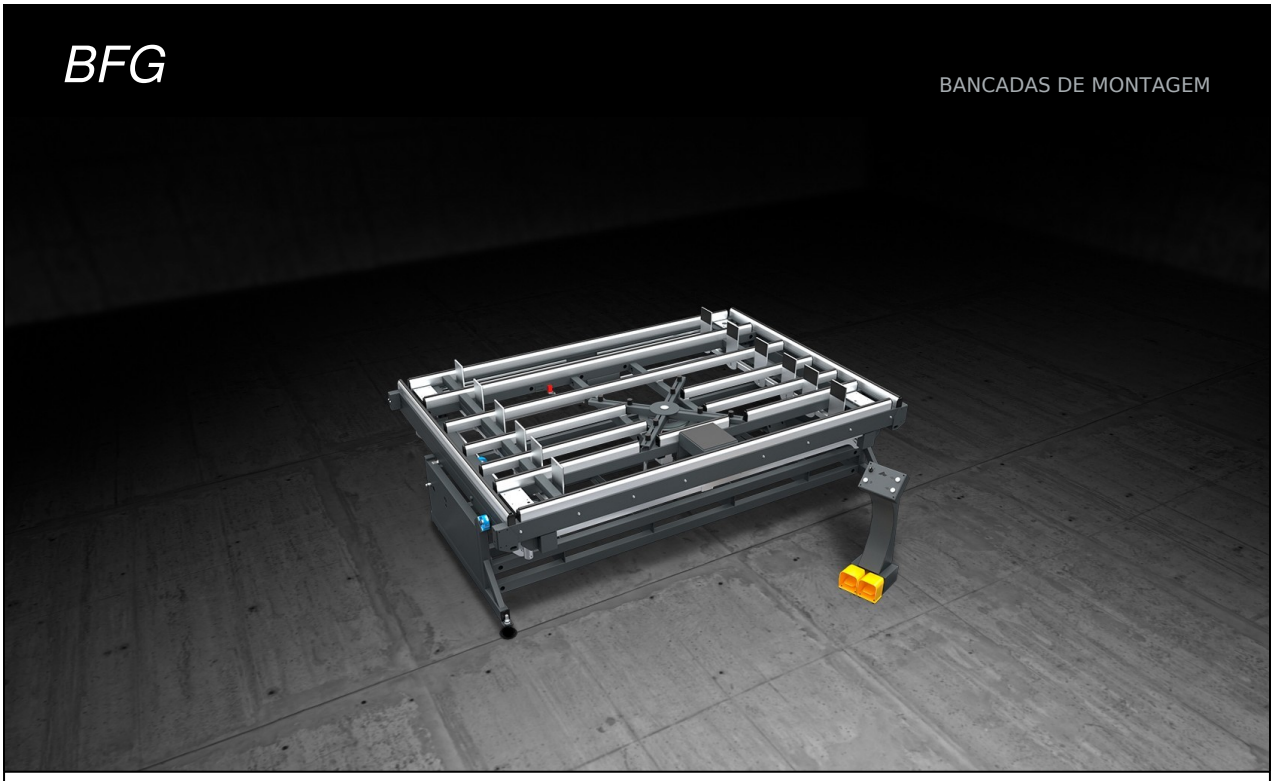

Bancada dedicada à ensamblagem do quadro de alumínio com a junta e o vidro. Mediante uma cruzeta o vidro é levantado e graças a um sistema de morsas com autoalinhamento os quadros são prensados dois a dois. Uma vez concluída a prensagem dos primeiros dois lados, faz-se girar a cruzeta e é possível prensar os outros dois lados.

Emmegi S.p.A.
Via Archimede, 10
41019 - Limidi di Soliera (MO)
ITALY

Tel +39 059 895411
Fax +39 059 566286
P.Iva/C.Fisc 01978870366
info@emmegi.com
www.emmegi.com

The right to make technical alterations is reserved.

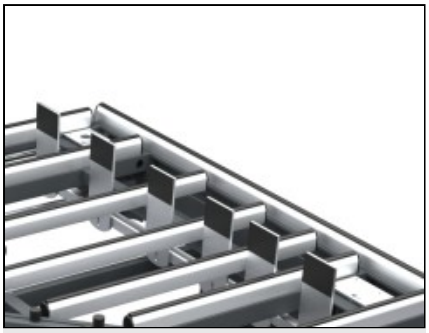

Sistema de prensagem por metragem

Dois carros paralelos acionados por cilindros de grandes dimensões permitem a inserção do perfil no vidro, até uma dimensão mínima da porta de 400 x 400 mm.

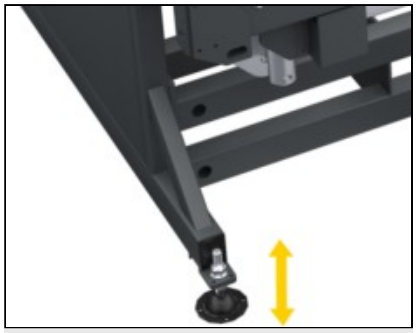

Pés reguláveis

Pés de altura regulável asseguram o alcance correto da altura desejada do plano de trabalho e o alinhamento perfeito com os outros produtos da Linha Dinâmica. Também permitem a fixação no chão por meio de furos apropriados.

Planos de apoio em PVC duro antifricção

O plano de apoio em PVC duro antifricção assegura a fluidez elevada da moldura, permitindo a facilidade de movimentação.

Emmegi S.p.A.
Via Archimede, 10
41019 - Limidi di Soliera (MO)
ITALY

Tel +39 059 895411
Fax +39 059 566286
P.Iva/C.Fisc 01978870366
info@emmegi.com
www.emmegi.com

The right to make technical alterations is reserved.

BFG / BANCADAS DE MONTAGEM

PLANOS DE TRABALHO	
Superfícies de contacto cobertas com PVC duro antifricção	●

BLOQUEIO DA PEÇA	
Dimensões máximas de prensagem BFG 2400 (mm)	2.400 x 2.400
Dimensões máximas de prensagem BFG 3000 (mm)	3.000 x 3.000
Dimensões mínimas de prensagem (mm)	400 x 400

DIMENSÕES	
Comprimento (mm)	3000
Dimensões BFG 2400 L x P x H (mm)	3.420 x 1.950 x 990
Dimensões BFG 3000 L x P x H (mm)	3.600 x 1.950 x 990

CARACTERÍSTICAS	
Sistema de elevação pneumático do vidro de 2 posições	●

Incluído ● Disponível ○

Emmegi S.p.A.
Via Archimede, 10
41019 - Limidi di Soliera (MO)
ITALY

Tel +39 059 895411
Fax +39 059 566286
P.Iva/C.Fisc 01978870366
info@emmegi.com
www.emmegi.com

The right to make technical alterations is reserved.