TKE 743

CNC加工中心

带有 3 个控制轴的数控加工中心，夹持系统由透气台面组成，可对面板和板材进行真空夹持；在加工厚度较小的部件时，这种解决方案特别有效，因为传统的虎钳系统难以夹持这类部件。加工中心配备了一系列的阀门，可以激活或关闭工作台的不同区域，并将吸力集中在某一特定区域，从而优化小尺寸元件的夹持。可以对复合板、铝和钢面板和板材进行插补钻铣加工。为生成机床引导程序，Tekna 提供了一些用户友好型软件，无论是专业数控程序员，还是完全没有经验的人都可以使用；只需几个小时的教学，客户就可以通过图形编程获得使用加工中心的必要知识。Tekna 提出的软件解决方案以客户的实际需要为基础，经过精心设计，保证了极高的易用性，从而减少管理的时间和成本。

Emmegi S.p.A.
Via delle Industrie, 2
20044 – Arese (MI)
ITALY

Tel 39 02356961
P.IVA 01978870366
info@tekna.it
www.tekna.it

The right to make technical alterations is reserved.

刀具库

机床上的固定刀具库有 12
个刀位。配备了一个机械移动盖板，可以保护刀具免受加工过程中产生的切屑和灰尘的影响。

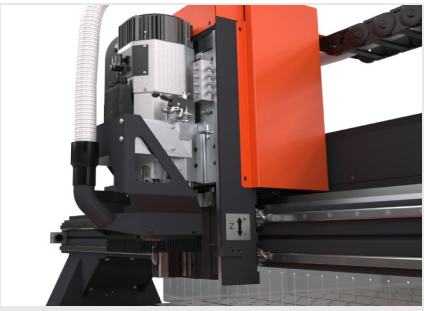

电动主轴

S1 中的 10 kW
高扭矩电动主轴能够执行重型加工。由于提供了一个含油乳化剂的喷雾或选配的微扩散油的润滑系统，因此设备可用于特定类型的挤压钢和铝型材。

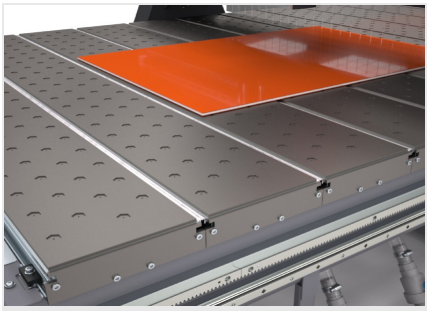

透气台面

面板是通过负压透气平台进行固定的。叠加在铝制横杆上的塑料平台与横杆一体，保证了整个表面能够提供有效的吸力，并保证任何残留的润滑液都不能渗入其中。

切屑吸尘系统

加工单元上集成了一个与工业吸尘器相连的吸尘系统。这个系统可以有效地清除加工粉尘，保持吸尘口畅通，从而不影响锁紧能力。该系统还便于在两次装载之间进行清洁操作，清除大部分阻碍面板在工作台上正确夹紧的切屑。

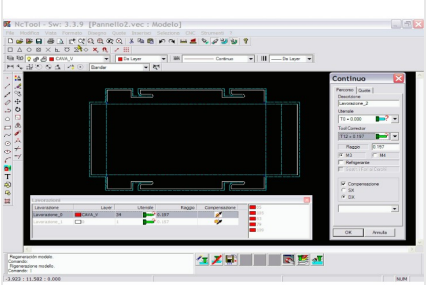

软件

CN6
数控管理软件通过一个图形界面来控制加工中心的所有功能。其中包括一个 ISO
语言编辑器，能够对工件进行三维呈现，并完成设定的加工操作。

Emmegi S.p.A.
Via delle Industrie, 2
20044 – Arese (MI)
ITALY

Tel 39 02356961
P.IVA 01978870366
info@tekna.it
www.tekna.it

The right to make technical alterations is reserved.

布局

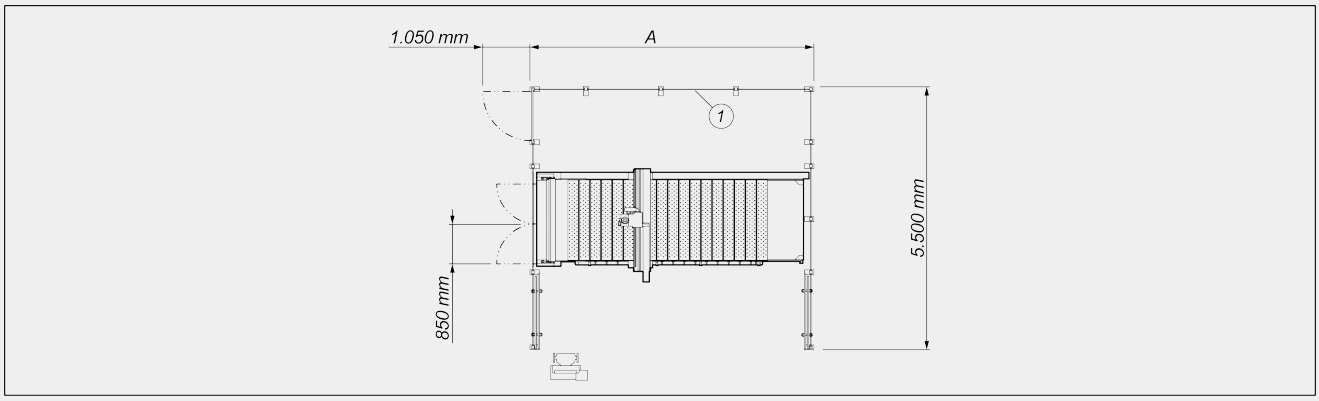

	A
TKE 743 – 4016 (mm)	5.900
TKE 743 – 5016 (mm)	6.700

1. 第四侧边防护栏（选配）

整体尺寸可能因产品配置而异。

轴行程

X 轴（纵向）(mm)	4.000 ; 5.000
Y 轴（横向）(mm)	1.600
Z 轴（垂直）(mm)	100

电动主轴

最大速度（转/分钟）	24.000
S1 中的最大功率 (kW)	10
最大扭矩 (Nm)	10,2
带电风扇的风冷装置	●

Emmegi S.p.A.
Via delle Industrie, 2
20044 – Arese (MI)
ITALY

Tel 39 02356961
P.IVA 01978870366
info@tekna.it
www.tekna.it

The right to make technical alterations is reserved.

加工范围

1F = 1 面加工

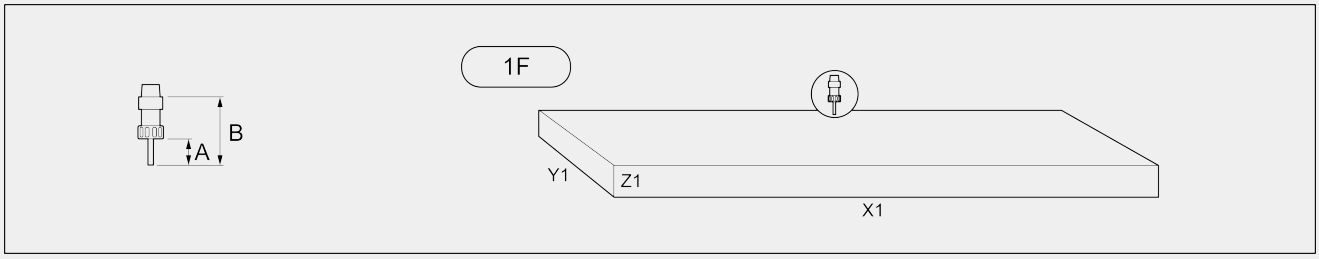

	A	B	X1	Y1	Z1
TKE 743 – 4016	120	165	4.000	1.600	40
TKE 743 – 5016	120	165	5.000	1.600	40

在 mm 中的尺寸

自动刀具库

刀具库可装载的刀具最大尺寸 (mm)	Ø = 80 – L = 165
12 刀位机载刀具库	●
设备刀具预设：自动测量机床上的刀具长度	●

安全和保护

两侧金属防护栅栏	●
光电屏障系统可以防止进入加工区域	●
刀具库活动盖板	●

面板定位

X 轴气动工件参考挡块（选配）	2
可伸缩气动工件参考挡块	○
Y 轴气动工件参考挡块（选配）	3

Emmegi S.p.A.
Via delle Industrie, 2
20044 – Arese (MI)
ITALY

Tel 39 02356961
P.IVA 01978870366
info@tekna.it
www.tekna.it

The right to make technical alterations is reserved.

工件固定

台面不同区域的激活/禁用阀门的自动管理装置	●
带有透气台的负压锚定系统	●
透气横梁尺寸 (mm)	230 x 1.600

加工单元

入口结构	●
可以同时插补的 3 个轴上的先导式电动主轴	●
切屑吸尘系统	●
切屑吸尘器，型号MG2-TP	○
加压最小油液扩散式刀具润滑系统	●
最小润滑系统的附加自动填充系统 – 容量 15 升	○
滚珠循环式滑动装置的集中自动润滑	○

包括 ●　　可用 ○

Emmegi S.p.A.
Via delle Industrie, 2
20044 – Arese (MI)
ITALY

Tel 39 02356961
P.IVA 01978870366
info@tekna.it
www.tekna.it

The right to make technical alterations is reserved.