TKE 554

Troncatrici doppiatesta

Troncatrice doppiatesta a 3 assi controllati con movimento automatico della testa mobile e gestione elettronica di tutte le angolazioni comprese nell’intervallo 22°30' esterni e 45° interni. L’avanzamento delle due lame da 550 mm avviene mediante cilindri oleo-pneumatici.

Emmegi S.p.A.
Via delle Industrie, 2
20044 - Arese (MI)
ITALY

Tel 39 02356961
P.IVA 01978870366
info@tekna.it
www.tekna.it

The right to make technical alterations is reserved.

Bloccaggio profilo

Il bloccaggio del profilo per il taglio avviene in modo estremamente preciso e sicuro attraverso due pressori orizzontali. Per necessità di bloccaggio verticale, particolarmente per tagli speciali, è disponibile un sistema di pressori orizzontali, oggetto di brevetto, che consentono il bloccaggio verticale del profilo. Un supporto intermedio posizionato manualmente sostiene il profilo quando si tagliano lunghezze considerevoli.

Protezioni teste

Due protezioni locali a movimento automatico installate sulle unità di taglio, proteggono la zona di lavorazione. Sono realizzate in policarbonato antigraffio, i movimenti di apertura e chiusura avvengono automaticamente nelle fasi opportune del ciclo di taglio e sono azionati da un cilindro pneumatico.

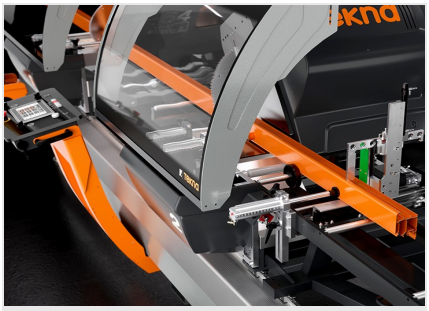

Carico e scarico

La troncatrice dispone di rulliera su testa mobile, per carico e scarico standard. La rulliera supporta opzionalmente una morsa supplementare per il bloccaggio della barra residua e il misuratore elettronico dello spessore del profilo lavorato che consente di effettuare la correzione in automatico della quota di taglio in funzione della reale dimensione del profilo, con relativa tolleranza derivante da trattamenti superficiali.

Controllo

Il pannello di controllo, installato su un supporto scorrevole su cuscinetti lungo il lato frontale della macchina, consente un posizionamento corretto delle teste mobili in base alle specifiche del taglio da effettuare. Utilizza un display touch screen da 7” e un software completamente personalizzato e ricco di funzionalità ideate specificamente per questa macchina. Attraverso la creazione delle liste di taglio viene ottimizzato il ciclo di lavorazione, consentendo la riduzione degli scarti e la diminuzione dei tempi per le fasi di carico-scarico dei pezzi.

Inclinazione delle teste

Servomotori con encoder provvedono al ribaltamento delle unità mobili ed il relativo posizionamento viene gestito elettronicamente e parametrizzato dal controllo, il quale presenta un’interfaccia operatore semplice ed intuitiva.

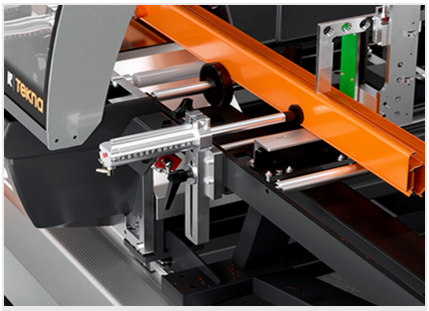

Morsa aggiuntiva sostegno profilo su rulliera testa mobile (Opzionale)

Dopo ogni taglio, lo spezzone di profilo restante tende a cadere sulla rulliera rischiando di sbattere contro la lama ancora in fase di taglio. Questo movimento potrebbe causare il danneggiamento sia del pezzo stesso che di quello appena tagliato. La morsa aggiuntiva installata sulla rulliera evita questo inconveniente mantenendo bloccato il profilo per tutta la durata del ciclo di taglio.

Emmegi S.p.A.
Via delle Industrie, 2
20044 - Arese (MI)
ITALY

Tel 39 02356961
P.IVA 01978870366
info@tekna.it
www.tekna.it

The right to make technical alterations is reserved.

TKE 554 / TRONCATRICI DOPPIATESTA

LAYOUT

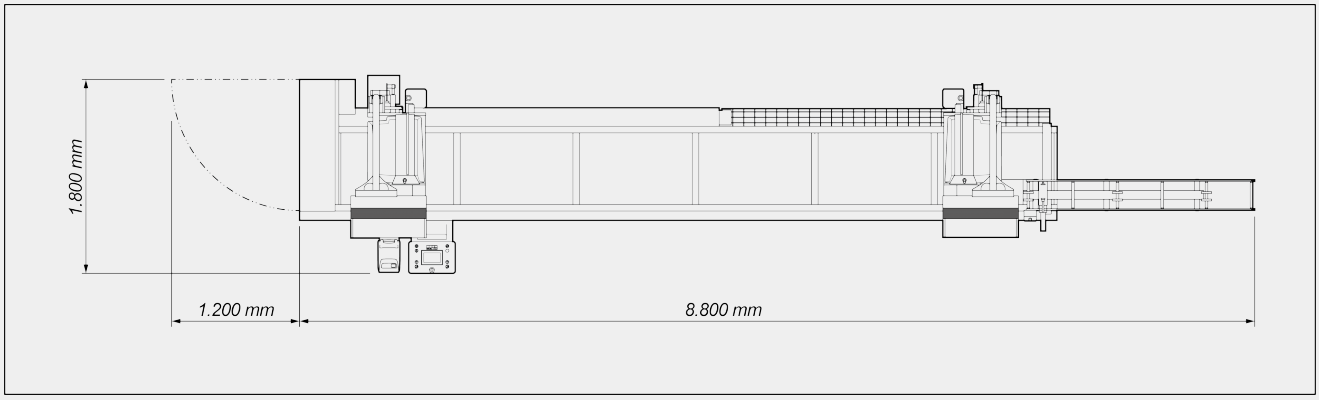

Le dimensioni di ingombro possono variare in base alla configurazione del prodotto.

CARATTERISTICHE DELLA MACCHINA

Controllo elettronico asse X	●
Velocità di posizionamento asse X (m/min)	25
Rilevamento posizione testa mobile mediante sistema di misura diretto con banda magnetica assoluta	●
Inclinazione teste elettronica	●
Controllo elettronico delle angolazioni intermedie	●
Rilevamento inclinazione unità di taglio mediante sistema di misura diretto con banda magnetica assoluta	●
Inclinazione interna max.	45°
Inclinazione esterna max.	22°30’
Avanzamento lame oleopneumatico	●
Velocità avanzamento lama regolabile	●
Lame al widia	2
Diametro lama (mm)	550
Potenza motore lama (kW)	2,2
Misuratore elettronico spessore profilo	○

Emmegi S.p.A.
Via delle Industrie, 2
20044 - Arese (MI)
ITALY

Tel 39 02356961
P.IVA 01978870366
info@tekna.it
www.tekna.it

The right to make technical alterations is reserved.

DIAGRAMMA DI TAGLIO

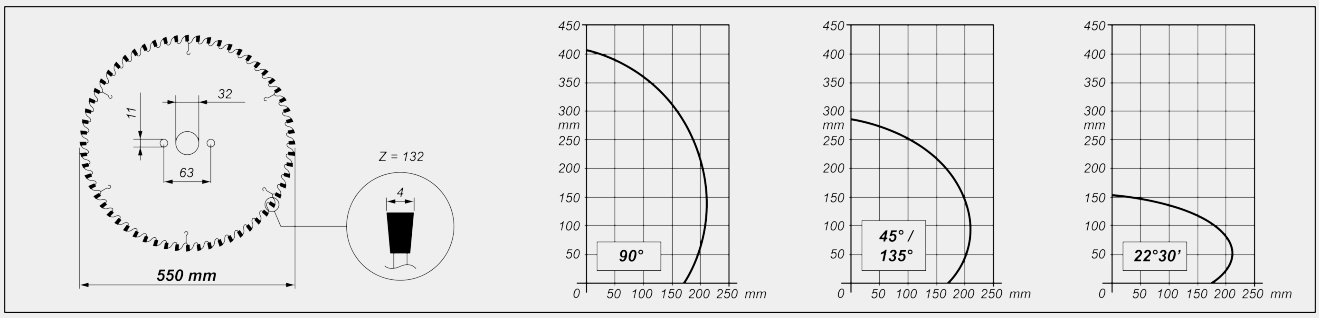

INCLINAZIONE UNITÀ DI TAGLIO

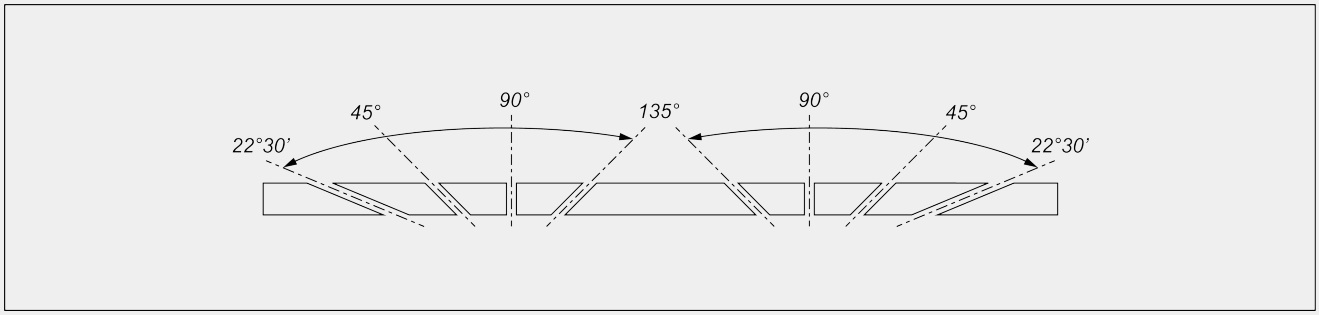

Regolazione elettronica delle angolazioni intermedie

SICUREZZE E PROTEZIONI

Protezione locale frontale ad azionamento pneumatico	●

POSIZIONAMENTO E BLOCCAGGIO PROFILO

Coppia di morse pneumatiche orizzontali con dispositivo “bassa pressione”	●
Sistema di serraggio verticale per taglio a spinta con morsa orizzontale	●
Coppia di morse orizzontali a serraggio verticale	○
Coppia di morse orizzontali supplementari	○
Supporti intermedi profilo a posizionamento manuale	1
Rulliera su testa mobile (mm)	2.000
Morsa aggiuntiva sostegno profilo su rulliera	○

Emmegi S.p.A.
Via delle Industrie, 2
20044 - Arese (MI)
ITALY

Tel 39 02356961
P.IVA 01978870366
info@tekna.it
www.tekna.it

The right to make technical alterations is reserved.

LUBRIFICAZIONE E ASPIRAZIONE

Sistema di lubrificazione micronebbia ad acqua con emulsione d'olio	●
Predisposizione per start automatico aspiratore esterno	●
Cassetti estraibili per raccolta trucioli e spezzoni senza sistema dragante per evacuazione trucioli	6
Sistema dragante per evacuazione trucioli	○
Cassetti estraibili per raccolta trucioli e spezzoni con sistema dragante per evacuazione trucioli	2

FUNZIONALITÀ

Esecuzione di tagli singoli	●
Esecuzione di tagli fuori squadro (angoli intermedi)	○
Esecuzione di tagli ciclici da liste di taglio	○
Funzionalità tagli speciali PRO (taglio oltremisura, sottomisura e spuntato)	○
Funzionalità tagli semiautomatici SLICE (taglio a spinta)	○
Importazione liste di taglio	○

Incluso ● disponibile ○

Emmegi S.p.A.
Via delle Industrie, 2
20044 - Arese (MI)
ITALY

Tel 39 02356961
P.IVA 01978870366
info@tekna.it
www.tekna.it

The right to make technical alterations is reserved.