TKE 783

Centros de mecanizado

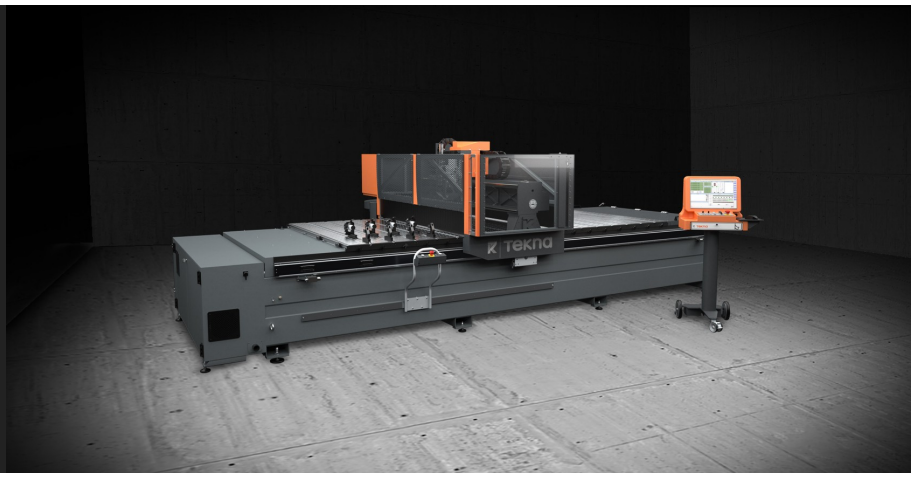

Centro de mecanizado con control numérico de 3 ejes controlados con alta capacidad de trabajo en Y (2000 mm) caracterizado por un sistema de mordazas compuesto por planos transpirables que permiten el anclaje por depresión de paneles y chapas; solución que resulta particularmente eficaz en caso de que se deban efectuar elaboraciones de componentes con espesores reducidos que difícilmente se podrían bloquear con un sistema de mordazas tradicionales. El centro de mecanizado está dotado de una serie de válvulas que permiten activar o desactivar diferentes áreas del plano y concentrar la aspiración en un área determinada para optimizar el bloqueo de elementos de dimensiones limitadas. Sirve para taladrar o fresar con interpolación en paneles compuestos, paneles y chapas de aluminio, acero inoxidable y perfiles de aluminio. El centro de mecanizado está disponible en la versión estándar en dos longitudes de trabajo de 4.140 y 6.440 mm. Para permitir la generación de los programas que controlan las máquinas, Tekna suministra softwares de uso fácil que pueden ser empleados por programadores de control numérico expertos, utilizando la máxima sofisticación y por personas que no tienen ninguna experiencia; con pocas horas de capacitación el cliente podrá adquirir los conocimientos necesarios que permiten el uso del centro de mecanizado a través de una programación de tipo gráfico. Las soluciones software propuestas por Tekna son el resultado de un atento diseño además del análisis de las exigencias reales del cliente y garantizan una extrema simplicidad de uso con la consiguiente reducción de tiempos y costes de gestión.

Emmegi S.p.A.
Via delle Industrie, 2
20044 - Arese (MI)
ITALY

Tel 39 02356961
P.IVA 01978870366
info@tekna.it
www.tekna.it

The right to make technical alterations is reserved.

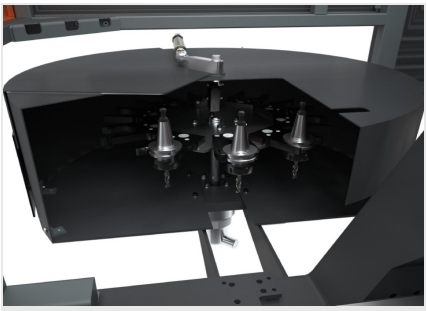

Almacén de herramientas

El almacén portaherramientas de tipo revólver está integrado en el eje X y permite reducir drásticamente el tiempo necesario para la operación de cambio de herramienta. Esta función es muy útil en la modalidad pendular, ya que permite evitar la carrera para alcanzar el almacén, pues éste se mueve junto con el electromandril en las posiciones correspondientes. El almacén de 10 posiciones puede contener hasta 10 portaherramientas con las herramientas correspondientes, que se pueden configurar según las necesidades del operador, como, por ejemplo, 2 cabezales angulares.

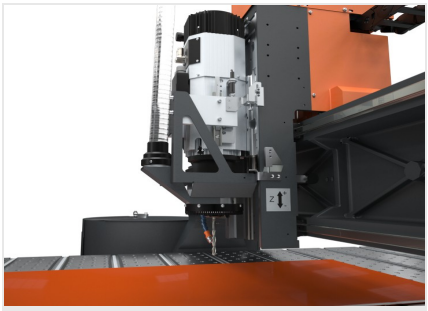

Electromandril

El electromandril de 10 kW en S1 de alto par, permite realizar elaboraciones pesadas. Se puede utilizar sobre paneles de aluminio o sobre algunos tipos de paneles de acero, gracias al sistema de lubricación con aceite con difusión mínima presurizada. Se puede equipar con un cuarto eje opcional para la gestión de la rotación de un cabezal angular con hoja para corte en V sobre paneles o de cabezales angulares para fresado de perfiles.

Superficie aspirante

El bloqueo de los paneles se realiza mediante superficie aspirante por depresión. La superficie de material plástico está superpuesta y fijada a los travesaños de aluminio para garantizar la aspiración eficaz a lo largo de toda la superficie y la impermeabilidad a los posibles restos de líquido lubricante.

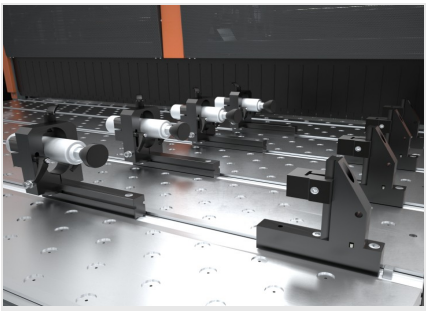

Mordazas neumáticas (Opcional)

El tamaño del área de trabajo en el eje Z permite mecanizar perfiles y materiales de gran espesor. En la superficie aspirante es posible instalar hasta 4 mordazas neumáticas por zona y bloquear de manera mecánica los extrudidos y los perfiles de aluminio, y gracias a los dos cabezales angulares, que se pueden cargar en el almacén, es posible mecanizar 5 caras de los perfiles sin necesidad de reposicionamiento.

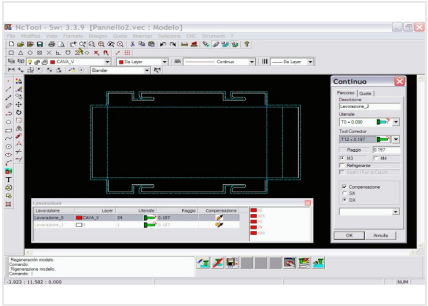

Software

El software CN6 de gestión del control numérico controla todas las funciones del centro de mecanizado a través de una interfaz gráfica. Incluye un editor de lenguaje ISO que visualiza en 3D las piezas con los mecanizados programados.

Emmegi S.p.A.
Via delle Industrie, 2
20044 - Arese (MI)
ITALY

Tel 39 02356961
P.IVA 01978870366
info@tekna.it
www.tekna.it

The right to make technical alterations is reserved.

TKE 783 / CENTROS DE MECANIZADO

LAYOUT

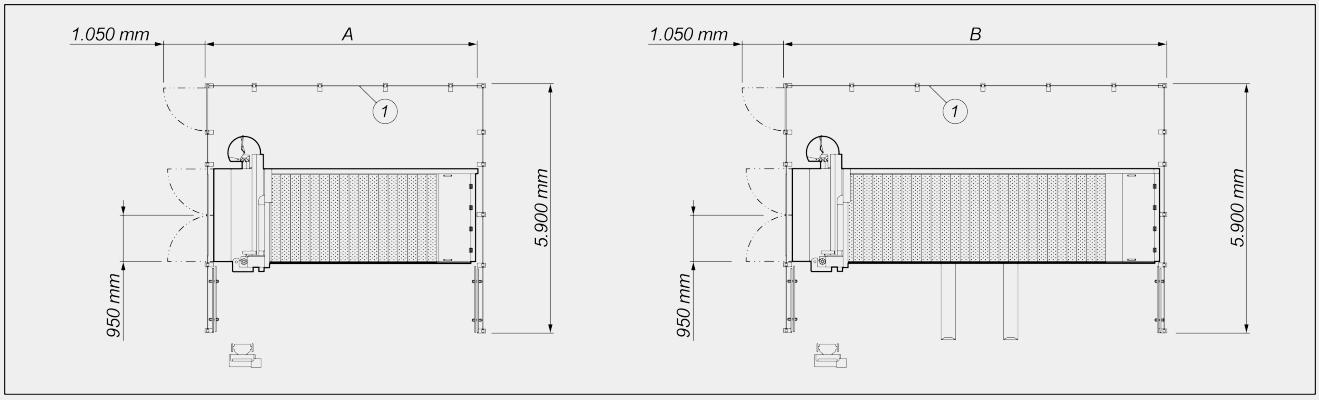

	A	B
TKE 783 - 4020 (mm)	6.700	-
TKE 783 - 6020 (mm)	-	9.100

1. Valla de protección del 4° lado (opcional)

Las dimensiones pueden variar en función de la configuración del producto.

CARRERAS DE LOS EJES

EJE X (longitudinal) (mm)	4.520 ; 6.980
EJE Y (transversal) (mm)	2.370
EJE Z (vertical) (mm)	290
EJE Z (vertical) con sistema de soplado (mm)	60
EJE A (rotación cabezal angular) (opcional)	0 ÷ 360°

ELECTROMANDRIL

Potencia máxima en S1 (kW)	10
Velocidad máxima (rpm)	24.000
Par máximo (Nm)	10,2
Refrigeración por aire con electroventilador	●

Emmegi S.p.A.
Via delle Industrie, 2
20044 - Arese (MI)
ITALY

Tel 39 02356961
P.IVA 01978870366
info@tekna.it
www.tekna.it

The right to make technical alterations is reserved.

ÁREA DE TRABAJO

1F = Elaboración de 1 cara **5F = Elaboración de 5 caras**

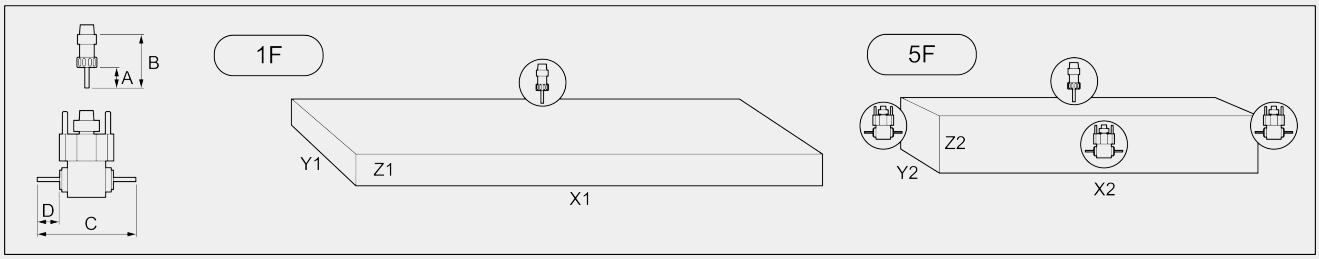

		A	B	C	D	X1	Y1	Z1	X2	Y2	Z2
TKE 783 - 4020	monopieza	95	145	256	35	4.140	2.000	60/185 (*)	3.840	1.740	145
TKE 783 - 6020	monopieza	95	145	256	35	6.440	2.000	60/185 (*)	6.140	1.740	145
	pendular	95	145	256	35	2.760	2.000	60/185 (*)	2.460	1.740	145

Dimensiones en mm
(*) con/sin sistema de soplado

ALMACÉN AUTOMÁTICO DE HERRAMIENTAS

Número de cabezales angulares que pueden cargarse en el almacén	2
Almacén de herramientas tipo de 10 plazas en el carro	●
Dimensión máxima de las herramientas que pueden cargarse en el almacén (mm)	Ø = 140 - L = 120

DISPOSITIVOS DE SEGURIDAD Y PROTECCIONES

Sistema de barreras fotoeléctricas para la protección del acceso a la zona de trabajo	●
Valla de protección metálica en dos lados	●
Cubierta móvil almacén de herramientas	●
Cabina local de protección de la unidad de trabajo	○

POSICIONAMIENTO PANEL/PERFIL

Topes neumáticos retráctiles de referencia pieza para posicionamiento panel	●
Topes neumáticos de referencia para posicionamiento panel en X	2
Topes neumáticos de referencia pieza para posicionamiento panel en Y (4.140 – 6.140)	3 - 6
Topes de referencia manuales en mordaza para posicionamiento perfil	○
Tope de referencia manual posicionamiento perfil para cada grupo de 4 mordazas	1

Emmegi S.p.A.
Via delle Industrie, 2
20044 - Arese (MI)
ITALY

Tel 39 02356961
P.IVA 01978870366
info@tekna.it
www.tekna.it

The right to make technical alterations is reserved.

BLOQUEO DE LA PIEZA

Sistema de anclaje por depresión con planos transpirables	●
Gestión automática válvulas de activación/desactivación para las diferentes áreas del plano	●
Dimensiones viga transpirable (mm)	230 x 2.000
Número vigas con doble cámara de vacío	7
Mordazas neumáticas en el plano de trabajo para bloqueo perfiles	○
Número máximo de mordazas por zona	4

UNIDAD DE MECANIZADO

Estructura de portal	●
Electromandril mandado en 3 ejes con posibilidad de interpolación simultánea	●
Sistema de aspiración de virutas	●
Aspirador de virutas mod. MG2-TP	○
Sistema de lubricación herramienta con aceite de difusión mínima presurizada	●
Sistema de llenado automático adicional de la instalación de lubricación mínima – capacidad 15 litros	○

Incluido ● Disponible ○

Emmegi S.p.A.
Via delle Industrie, 2
20044 - Arese (MI)
ITALY

Tel 39 02356961
P.IVA 01978870366
info@tekna.it
www.tekna.it

The right to make technical alterations is reserved.