TKE 355-350-345 PA

Tronzadoras Monocabezal

Tronzadora monocabezal ascendente con lado de carga a la izquierda. Sirve para efectuar cortes en angulaciones de 20° (a la izquierda) a 20° (a la derecha) y en angulaciones intermedias.

Emmegi S.p.A.
Via delle Industrie, 2
20044 - Arese (MI)
ITALY

Tel 39 02356961
P.IVA 01978870366
info@tekna.it
www.tekna.it

The right to make technical alterations is reserved.

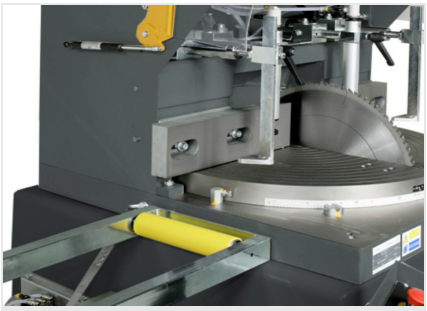

Hoja y mesa de rodillos

La tronzadora puede equiparse con hojas de metal duro de 450, 500 o 550 mm, que, montadas en un sistema de avance neumático, la hacen ideal para el corte de perfiles con múltiples secciones.

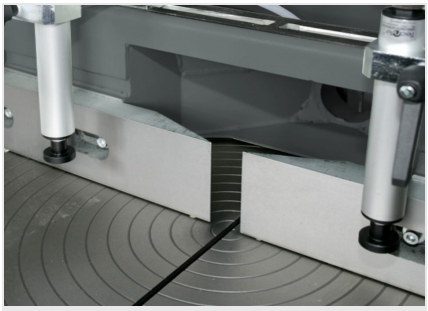

Zona de corte

Para poder utilizar al máximo la capacidad de corte, la zona de corte se caracteriza por una sólida estructura que asegura la máxima rigidez. Ya sea en el plano horizontal como en la escuadra vertical.

Control

La consola de mando permite usar la máquina de forma simple e intuitiva. Además, un sistema de regulación de la presión de las mordazas (opcional) y la posibilidad de regular la velocidad de salida de la hoja completan el control de la gestión de la máquina.

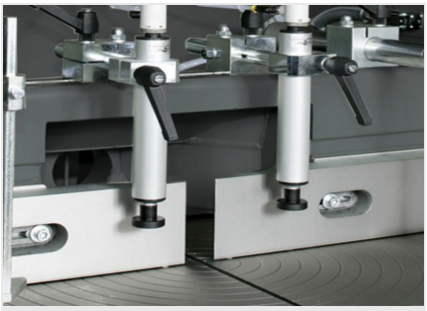

Mordazas

Gracias a las soluciones técnicas que se utilizan, los grupos de mordazas horizontales y verticales garantizan al mismo tiempo una extrema rigidez en el bloqueo de la pieza y un rápido reposicionamiento de las mismas. Particularidades que permiten el uso de esta máquina para producir cerramientos y para el corte de perfiles industriales.

Emmegi S.p.A.
Via delle Industrie, 2
20044 - Arese (MI)
ITALY

Tel 39 02356961
P.IVA 01978870366
info@tekna.it
www.tekna.it

The right to make technical alterations is reserved.

TKE 355-350-345 PA / TRONZADORAS MONOCABEZAL

DISCO

De metal duro (según el modelo) (mm)	Ø = 450 ; Ø = 500 ; Ø = 550

AVANCE DISCO

Oleoneumático	●

DIAGRAMA DE CORTE

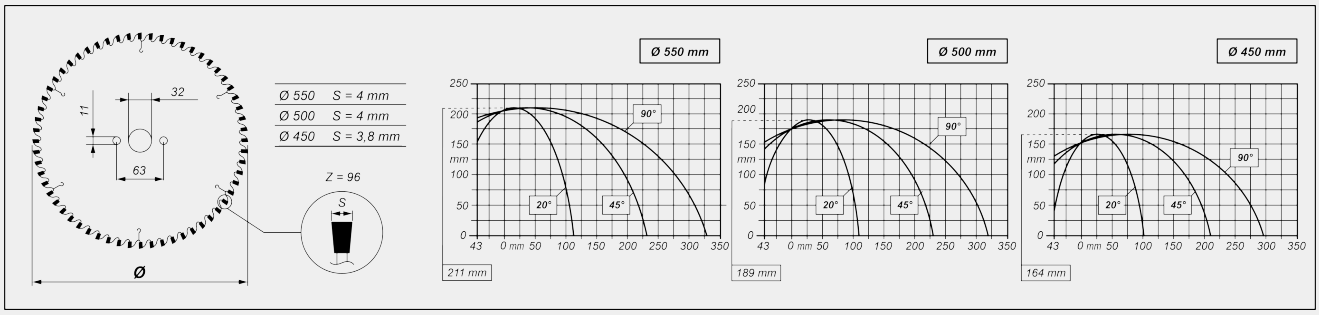

INCLINACIÓN CABEZAL DE CORTE

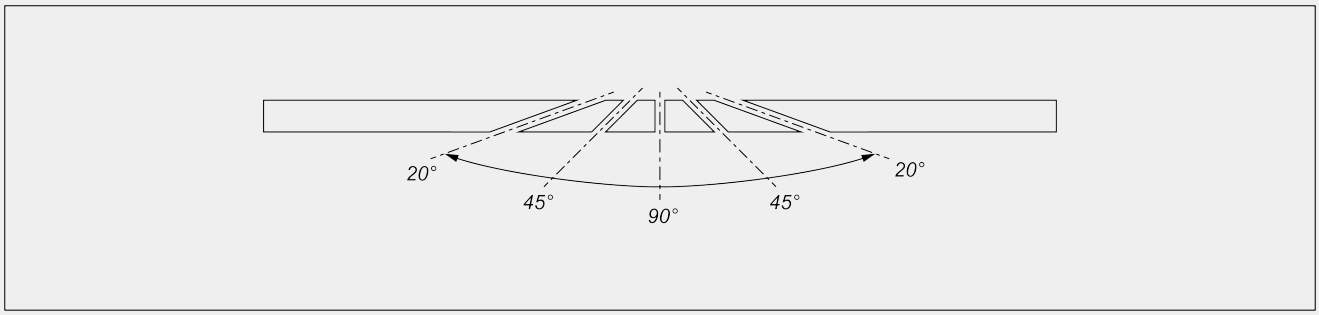

Regulación mecánica de los ángulos intermedios

PROTECCIÓN ZONA CORTE

Integral con mando manual	●
Apertura automática de la protección de la hoja	○

Emmegi S.p.A.
Via delle Industrie, 2
20044 - Arese (MI)
ITALY

Tel 39 02356961
P.IVA 01978870366
info@tekna.it
www.tekna.it

The right to make technical alterations is reserved.

SISTEMA DE LUBRICACIÓN

Microniebla de agua con emulsión de aceite o de aceite de difusión mínima (según la versión)	●

BLOQUEO DE LA PIEZA

Juego de mordazas neumáticas verticales y horizontales	●

MOTOR

Motor trifásico autofrenante	●
Tiempo de intervención del freno (s)	10
Potencia (kW)	4

Incluido ● Disponible ○

Emmegi S.p.A.
Via delle Industrie, 2
20044 - Arese (MI)
ITALY

Tel 39 02356961
P.IVA 01978870366
info@tekna.it
www.tekna.it

The right to make technical alterations is reserved.