TKE 355-345 PF

Einkopfsägen

Gehrungssäge mit nach vorne ausfahrendem Sägeblatt, Zufuhrseite links; horizontales pneumatisches Schwenken auf feste Gehrungswinkel: links 45° und 90°, rechts 45° und 22°30’. Ein spezieller mechanischer Anschlag ermöglicht auch das Schneiden von Zwischengehrungen.

Emmegi S.p.A.
Via delle Industrie, 2
20044 - Arese (MI)
ITALY

Tel 39 02356961
P.IVA 01978870366
info@tekna.it
www.tekna.it

The right to make technical alterations is reserved.

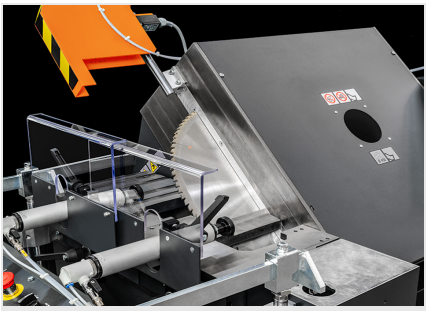

Kopf 45°/ 22°30’

Die angewandten technischen Lösungen gewährleisten eine schnelle und präzise Winkelpositionierung des Aggregats, das mit Widia-Sägeblättern mit einem Durchmesser von 450 bzw. 550 ausgestattet werden kann. Dies zeigt die besondere Eignung dieser Maschine für die Herstellung von Fenstern und Türen und sichert Zuverlässigkeit und Präzision im Laufe der Zeit.

Sicherheitseinrichtungen

Die Maschine ist mit einem lokalisierten Sägeblatt-Schutzsystem ausgestattet, das die Positionierung des Werkstücks nicht beeinträchtigt und gleichzeitig für die Sicherheit des Bedieners sorgt.

Steuerung

Steuerkonsole, die mit Hilfe von schnellen und intuitiven Bedienelementen eine Schwenkung des Kopfes nach rechts und links ermöglicht. Mit der Abfuhr-Rollenbahn mit Messfunktion rechts wird die Länge des zu sägenden Werkstücks von der Sägeblattmitte ausgehend bestimmt.

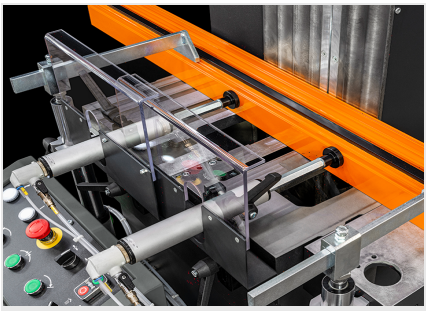

Spanneinrichtungen

Die Kappsäge ist mit vertikalen Spanneinrichtungen (optional) ausgestattet, die sich durch ihre extrem schnelle Positionierung und effizientes Klemmen auszeichnen.

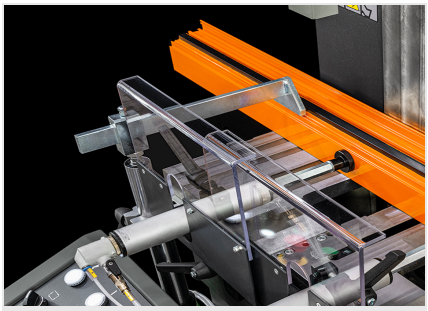

Vertikale pneumatische Spanneinrichtung (Optional)

Falls erforderlich können entweder eine linke vertikale Spanneinrichtung oder ein Paar vertikale Spanneinrichtungen (sowohl links als auch rechts) installiert werden, um auch bei Profilen mit komplexeren Formen ein perfektes Einspannen zu gewährleisten.

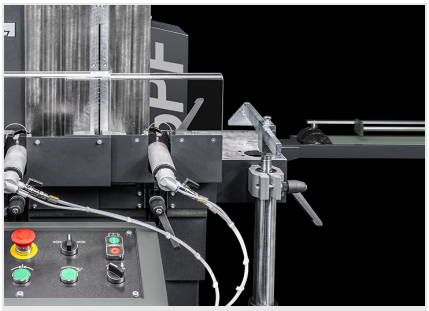

Auslegung für das Profilladen von rechts (Optional)

Die Maschine wird für den Anbau einer entsprechenden, rechts angeordneten Rollenbahn vorgerüstet, die Profile mit erheblichen Längen abstützen und die korrekte Positionierung des Stücks auf der Maschine ermöglichen.

Emmegi S.p.A.
Via delle Industrie, 2
20044 - Arese (MI)
ITALY

Tel 39 02356961
P.IVA 01978870366
info@tekna.it
www.tekna.it

The right to make technical alterations is reserved.

TKE 355-345 PF / EINKOPFSÄGEN

SÄGEBLATT

Hartmetall-Sägeblatt (je nach Modell) (mm)	Ø = 450 ; Ø = 550

SÄGEBLATTVORSCHUB

Hydropneumatisch	●

SCHNITTDIAGRAMM

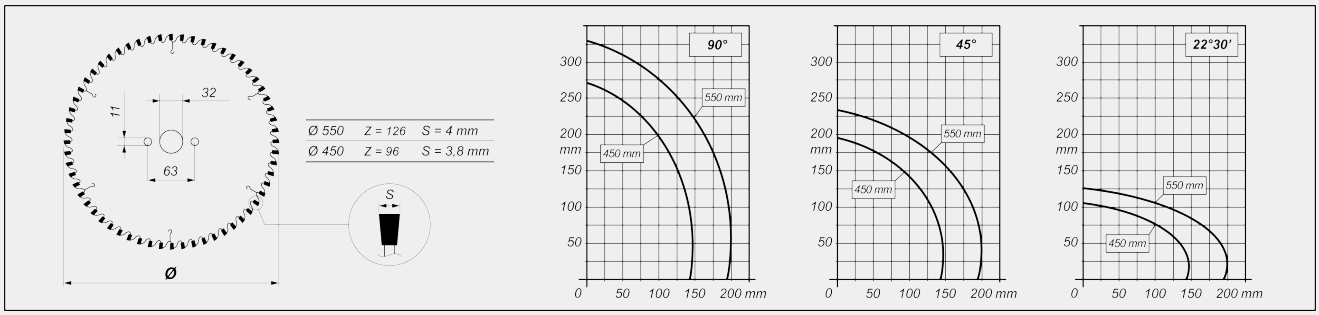

NEIGUNG DES SÄGEAGGREGATS

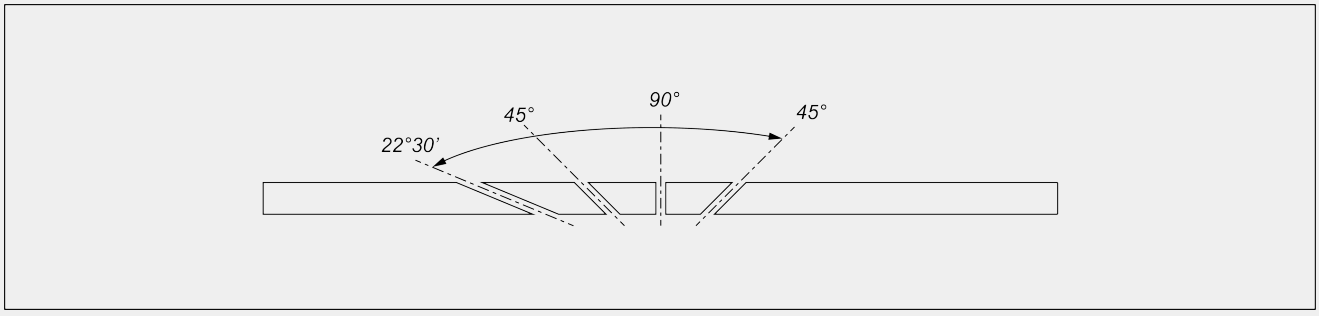

Mechanische Einstellung der Zwischenwinkel

SCHUTZEINRICHTUNG FÜR SCHNITTBEREICH

Lokal mit pneumatischer Betätigung	●

Emmegi S.p.A.
Via delle Industrie, 2
20044 - Arese (MI)
ITALY

Tel 39 02356961
P.IVA 01978870366
info@tekna.it
www.tekna.it

The right to make technical alterations is reserved.

SCHMIERSYSTEM

Mikrosprüheinrichtung, Wasser mit Ölemulsion ●

Emmegi S.p.A.
Via delle Industrie, 2
20044 - Arese (MI)
ITALY

Tel 39 02356961
P.IVA 01978870366
info@tekna.it
www.tekna.it

The right to make technical alterations is reserved.

STÜCKEINSPANNUNG

Paar horizontale pneumatische Klemmen	●
Paar vertikale pneumatische Klemmen	○
Auslegung für das Profilladen von rechts	○

MOTOR

Drehstrommotor (kW)	2,2

Enthalten ● Verfügbar ○

Emmegi S.p.A.
Via delle Industrie, 2
20044 - Arese (MI)
ITALY

Tel 39 02356961
P.IVA 01978870366
info@tekna.it
www.tekna.it

The right to make technical alterations is reserved.