Spin Bench

Arbeitstische für
manuelle Montage

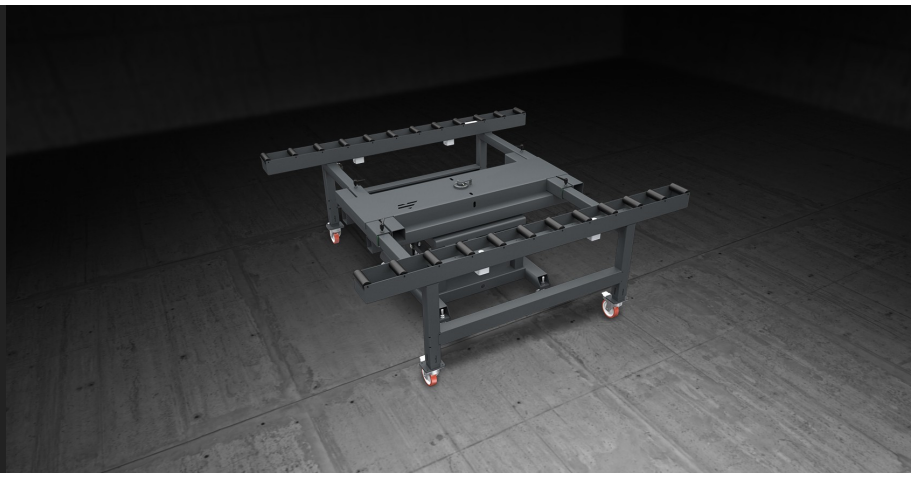

Montagetisch mit modularem Aufbau für Montage und Inline-Handling von Fassadenelementen. Der Montagetisch ist mit zwei Rollenbahnen mit Überzug aus weichem PVC ausgestattet, deren Abstand je nach Breite des Werkstücks verstellt werden kann. Mithilfe eines pneumatischen Klemmsystems werden die Rollen während der Bearbeitungsphasen geklemmt. Der gesamte Montagetisch kann um 360° gedreht werden, um das Montieren und Versiegeln der Fassadenelemente zu erleichtern. Die Winkelposition wird mithilfe einer pneumatischen Schaltung festgestellt.

Emmegi S.p.A.
Via delle Industrie, 2
20044 - Arese (MI)
ITALY

Tel 39 02356961
P.IVA 01978870366
info@tekna.it
www.tekna.it

The right to make technical alterations is reserved.

Umdrehen

Der gesamte Tisch kann um 360° um die Mittelkonstruktion gedreht werden, um die Zellenmontage und die Versiegelungsarbeiten zu erleichtern. Die Winkelstellung wird pneumatisch über ein handbetätigtes Ventil fixiert.

Erweiterung:

SPIN BENCH kann von 1.000 mm bis 2.500 mm ausgezogen werden. Nach Festlegung der Bahnenlage kann die Rollenbahn mit Hilfe einiger Spanngriffe fixiert werden, was vielseitige Einsatzmöglichkeiten bietet.

Rollenbahn

Die vorderen Zellen lagern auf 160 mm breiten Rollenbahnen, die mit einem weichen PVC-Mantel überzogen sind, wodurch die Kraftanstrengung für den Bediener minimiert wird.

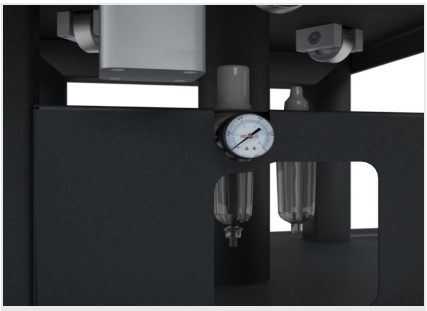

Pneumatiksteuerung

Ein Pneumatiksystem, das über ein handbetätigtes Ventil gesteuert wird, ermöglicht es dem Bediener, das Drehen einiger Rollen auf jeder der beiden Bahnen zu stoppen, was die Montagearbeiten an der Zelle gewährleistet.

Emmegi S.p.A.
Via delle Industrie, 2
20044 - Arese (MI)
ITALY

Tel 39 02356961
P.IVA 01978870366
info@tekna.it
www.tekna.it

The right to make technical alterations is reserved.

SPIN BENCH / ARBEITSTISCHE FÜR MANUELLE MONTAGE

ARBEITSFLÄCHEN

Länge der Rollenbahn (mm)	2.500
Min. Rollenbahnbreite (mm)	1.000
Max. Breite der Rollenbahn mit beweglicher mittiger Auflage (mm)	2.500
Min./max. Rahmenabmessungen (mm)	500 x 1.000 ; 2.400 x 3.800

TECHNISCHE DATEN

Pneumatisches Sperrsystem der Rollen	●
In der Breite ausziehbare Rollenbahn mit beweglicher mittiger Auflage	●
Höhe (mm)	940 ÷ 1.000
Luftverbrauch (Nl/min)	5
Fassungsvermögen (kg)	450
Gewicht (kg)	460

Enthalten ● Verfügbar ○

Emmegi S.p.A.
Via delle Industrie, 2
20044 - Arese (MI)
ITALY

Tel 39 02356961
P.IVA 01978870366
info@tekna.it
www.tekna.it

The right to make technical alterations is reserved.