TKE 553

Tronçonneuses double-tête

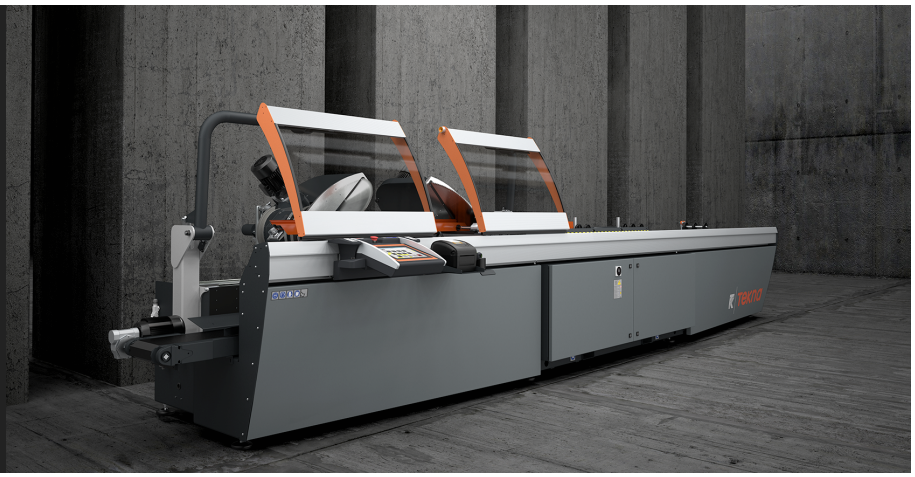

Tronçonneuse double tête à 3 axes contrôlés avec mouvement automatique de la tête mobile et gestion électronique de tous les angles de 45° (internes) à 15° (externes) avec une précision, à l'intérieur de chaque degré, de 280 positions. L´avance de la lame est actionnée par deux cylindres oléopneumatiques.

Emmegi S.p.A.
Via delle Industrie, 2
20044 - Arese (MI)
ITALY

Tel 39 02356961
P.IVA 01978870366
info@tekna.it
www.tekna.it

The right to make technical alterations is reserved.

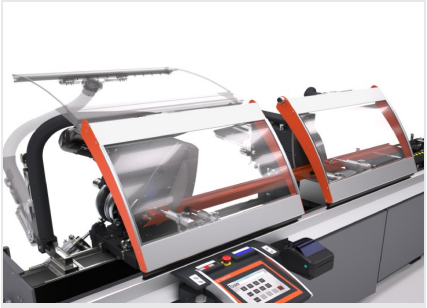

Protection têtes

Les protections locales automatiques des têtes, réalisées en polycarbonate anti-rayure, sont actionnées par un vérin pneumatique avec dispositif anti-écrasement qui annule la charge pneumatique en phase de fermeture. Elles sont montées sur un système coulissant latéralement, afin de protéger au mieux l'opérateur durant toute opération de coupe.

Contrôle

Le panneau de contrôle, ergonomique et extrêmement avancé, utilise un écran tactile de 10,4" et un logiciel complètement personnalisé avec de nombreuses fonctions conçues spécifiquement pour cette machine en environnement Microsoft Windows®. À travers la création des listes de coupe, le cycle d'usinage est optimisé, en permettant ainsi la réduction de rebuts et la diminution des délais pour les phases de chargement/déchargement des pièces.

Chargement et déchargement

La tronçonneuse dispose d'un convoyeur à rouleau sur tête mobile, pour le chargement/déchargement standard. Le convoyeur à rouleau supporte, en option, un étau supplémentaire pour le serrage de la barre résiduelle, ainsi que le dispositif de mesure électronique de l'épaisseur du profil usiné ; ce dernier permet de corriger automatiquement la valeur de coupe en fonction de la dimension réelle du profil, avec une tolérance correspondante dérivant des traitements de surface.

Axe virtuel de l'inclinaison des unités de coupe

L'inclinaison de chacune des têtes, jusqu'à 15° vers l'extérieur et 45° vers l'intérieur, pour les deux versions en aluminium et PVC, se fait au moyen de deux guides circulaires positionnés sur quatre couples de galets en acier. Cette solution, qui a fait l'objet d'un brevet, permet d'éliminer n'importe quel encombrement dans la zone de coupe, à l'avantage du positionnement et du serrage du profil, et offre en outre une rigidité supérieure aux systèmes traditionnels.

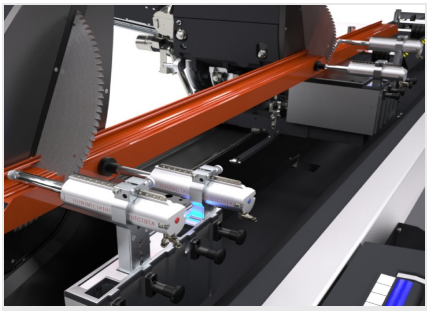

Blocage du profilé

Avec la large disponibilité d'espace consentie par l'axe virtuel, le serrage du profil pour la coupe se fait de manière extrêmement précise et sûre au moyen de deux presseurs horizontaux. Pour la nécessité de serrage vertical, tout particulièrement pour les coupes spéciales, un système de presseurs horizontaux est disponible, ayant fait l'objet d'un brevet et permettant de serrer verticalement le profil.

Préparation de l'imprimante (Optionnel)

La machine est préparée pour l'installation d'une imprimante qui peut être choisie parmi les modèles compatibles. La configuration comprend l'activation du logiciel pour la fonction d'impression des étiquettes, les éléments mécaniques de support pour le positionnement sur la machine, le câblage et la prédisposition pour la connexion électrique, une couverture rabattable qui protège l'imprimante des chocs et de l'entrée éventuelle de copeaux.

Emmegi S.p.A.
Via delle Industrie, 2
20044 - Arese (MI)
ITALY

Tel 39 02356961
P.IVA 01978870366
info@tekna.it
www.tekna.it

The right to make technical alterations is reserved.

TKE 553 / TRONÇONNEUSES DOUBLE-TÊTE

LAYOUT

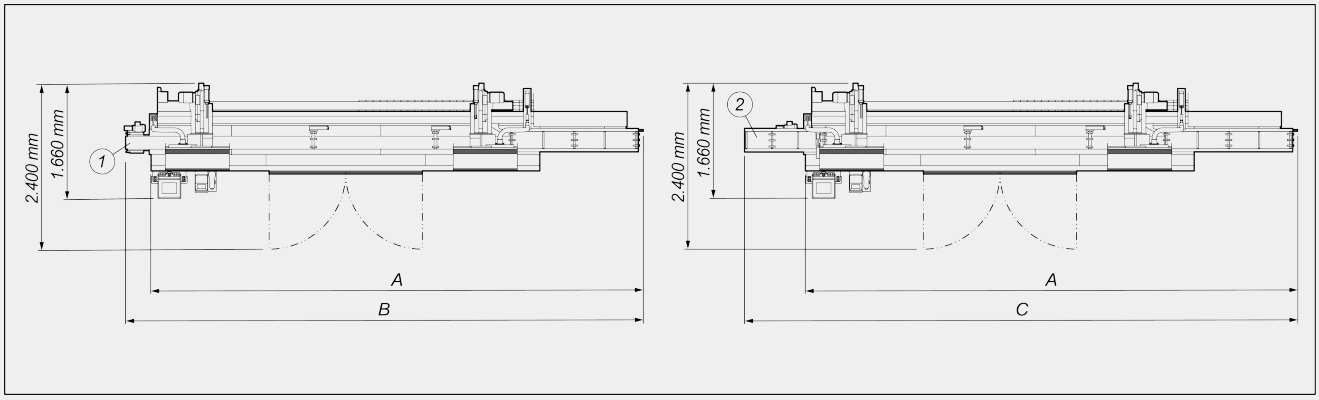

	A	B	C
TKE 553 - 4 m (mm)	7.060	7.480	7.940
TKE 553 - 5 m (mm)	8.060	8.480	8.940
TKE 553 - 6 m (mm)	9.060	9.480	9.940

1. Transporteur d'évacuation des copeaux à bande caoutchoutée (optionnel)
2. Convoyeur à rouleau support profilé sur tête fixe pour entrée profilé sur le côté gauche (optionnel)

Les dimensions d'encombrement peuvent varier en fonction de la configuration du produit.

CARACTÉRISTIQUES DE LA MACHINE

Contrôle électronique axe X	●
Vitesse de positionnement axe X (m/min)	25
Détection position tête mobile par le biais d'un système de mesure direct avec bande magnétique absolue	●
Détection inclinaison unité de coupe par le biais d'un système de mesure direct avec bande magnétique absolue	●
Contrôle électronique des angles intermédiaires	●
Inclinaison interne max.	45°
Inclinaison externe max.	15°
Avance lames oléopneumatique	●
Coupe utile, selon le modèle (mm)	4.000 / 5.000 / 6.000
Lames carbure	2
Diamètre lame (mm)	550
Puissance moteur lame (kW)	2,64
Dispositif de mesure électronique de l'épaisseur du profilé	○

Emmegi S.p.A.
Via delle Industrie, 2
20044 - Arese (MI)
ITALY

Tel 39 02356961
P.IVA 01978870366
info@tekna.it
www.tekna.it

The right to make technical alterations is reserved.

DIAGRAMME DE COUPE

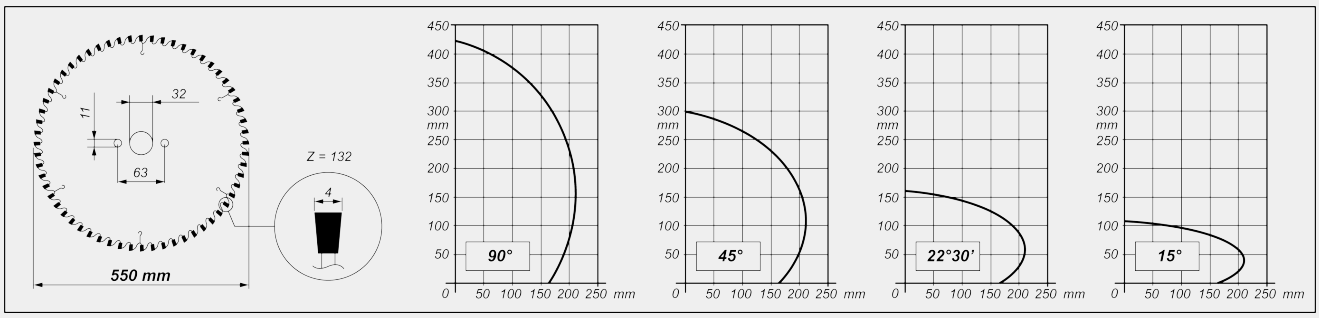

INCLINAISON UNITÉ DE COUPE

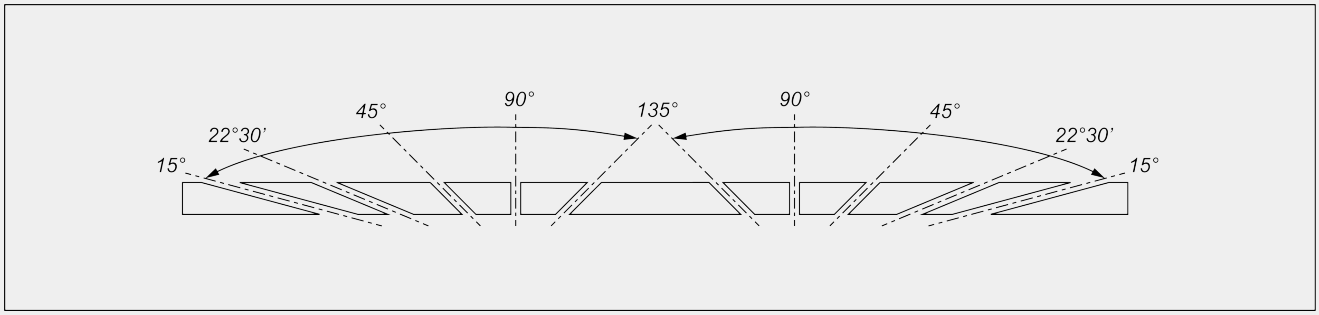

Réglage électronique des angles intermédiaires

DISPOSITIFS DE SÉCURITÉ ET DE PROTECTION

Protection locale frontale à actionnement pneumatique	●

LUBRIFICATION ET ASPIRATION

Système de lubrification minimale à l'huile	●
Prédisposition pour démarrage automatique aspirateur externe	●
Transporteur d'évacuation des copeaux à bande caoutchoutée	○

Emmegi S.p.A.
Via delle Industrie, 2
20044 - Arese (MI)
ITALY

Tel 39 02356961
P.IVA 01978870366
info@tekna.it
www.tekna.it

The right to make technical alterations is reserved.

POSITIONNEMENT ET SERRAGE PROFILÉ

Paire d'étaux pneumatiques horizontaux avec dispositif « basse pression »	●
Paire d'étaux horizontaux à serrage vertical	○
Paire d'étaux horizontaux supplémentaires	○
Support intermédiaire profilé mécanique	●
Convoyeur à rouleau sur tête mobile avec supports mécaniques profilé asservi	●
Convoyeur à rouleau support profilé sur tête fixe pour entrée profilé sur le côté gauche	○
Butée de référence pneumatique sur tête mobile pour entrée profilé sur le côté gauche	○

FONCTIONS

Réalisation de coupes simples	●
Réalisation de coupes hors équerre (angles intermédiaires)	●
Réalisation de coupes cycliques selon les listes de coupe	●
Fonction coupes spéciales PRO (coupe hors des dimensions standard, sous-mesure, épointé et à coin)	○
Fonction coupes semi-automatiques SLICE (coupe par poussée)	○
Optimisation barres	●

Inclus ● Disponible ○

Emmegi S.p.A.
Via delle Industrie, 2
20044 - Arese (MI)
ITALY

Tel 39 02356961
P.IVA 01978870366
info@tekna.it
www.tekna.it

The right to make technical alterations is reserved.